２０２２年度　第３１回北海道高等学校女子サッカー選手権大会
兼　第３１回全日本高等学校女子サッカー選手権大会北海道予選組み合わせ

監督・主将会議　：　2022年9月17日（土）　９：３０～
会　　場　：　室蘭市入江運動公園陸上競技場、多目的広場
（室蘭市入江町１番）
開　会　式　：　監督・主将会議終了後、同会場にて行います。
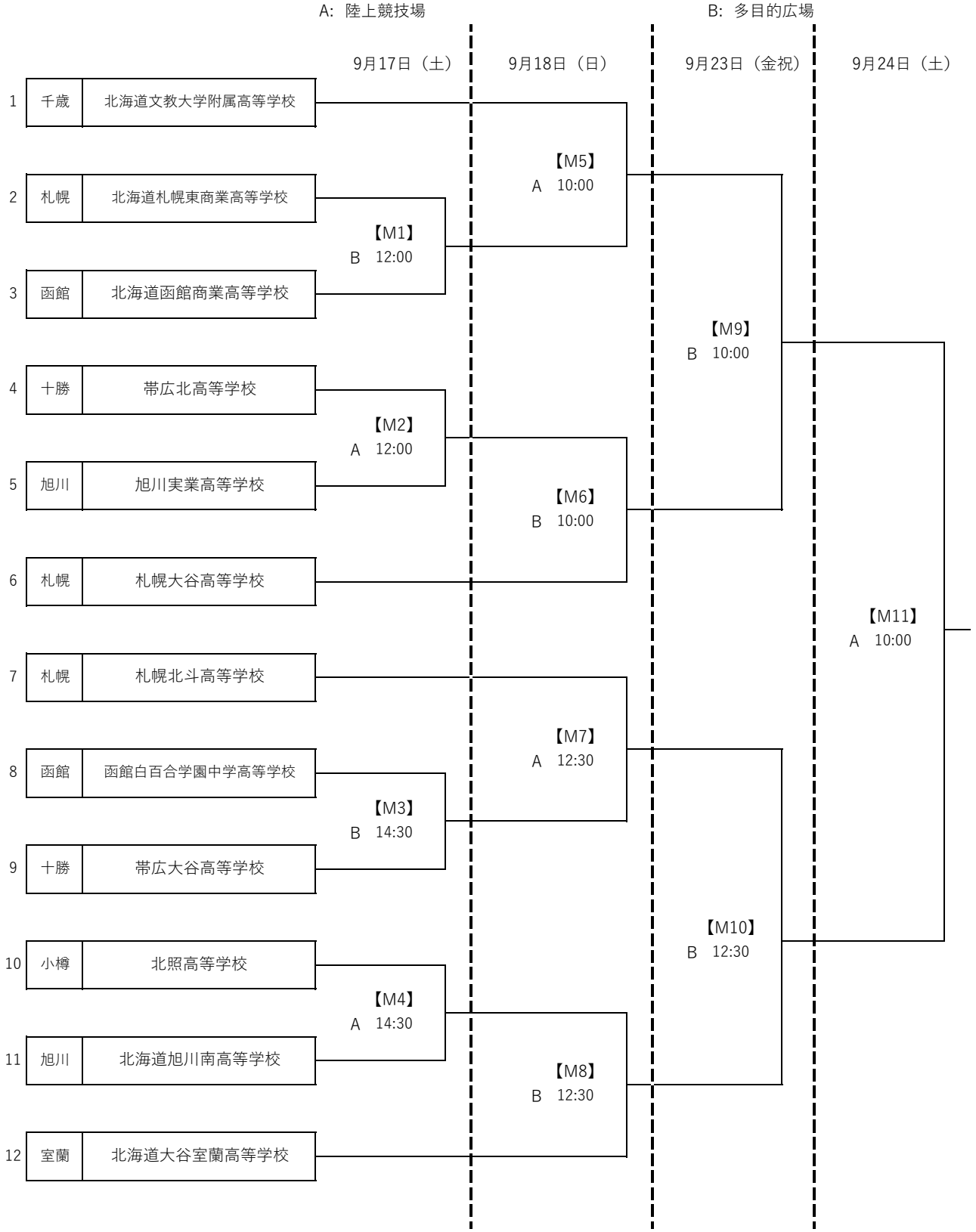
主管　：　室蘭地区サッカー協会
日時　：　2022年9月17日(土)、18日（日）、23日（金祝）、24日(土)
会場　：　室蘭市入江運動公園陸上競技場、多目的広場
（室蘭市入江町１番）