第58回 北海道中学校サッカー大会　結果

期日：2019年8月2日(金)～4日(日)
会場：東大沼多目的グラウンド
　　鹿部町山村広場多目的グラウンド
主管：渡島中学校体育連盟 函館地区サッカー協会
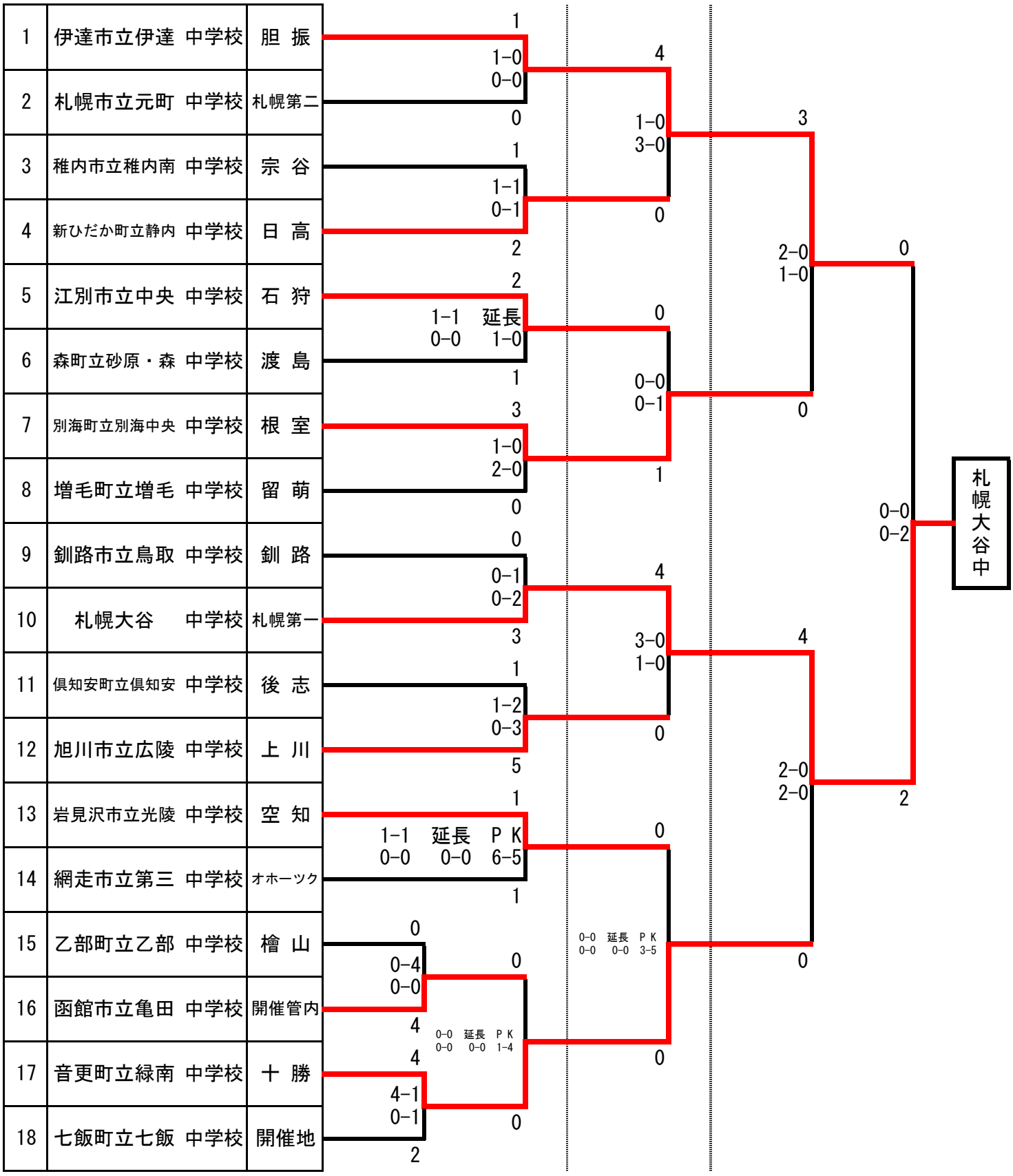
優　勝：　札幌大谷中学校
準優勝：　伊達市立伊達中学校
第３位：　別海町立別海中央中学校
第３位：　音更町立緑南中学校