平成25年度　道新旗　第33回全道女子サッカー選手権大会
兼　第35回　皇后杯全日本女子サッカー選手権大会北海道予選結果
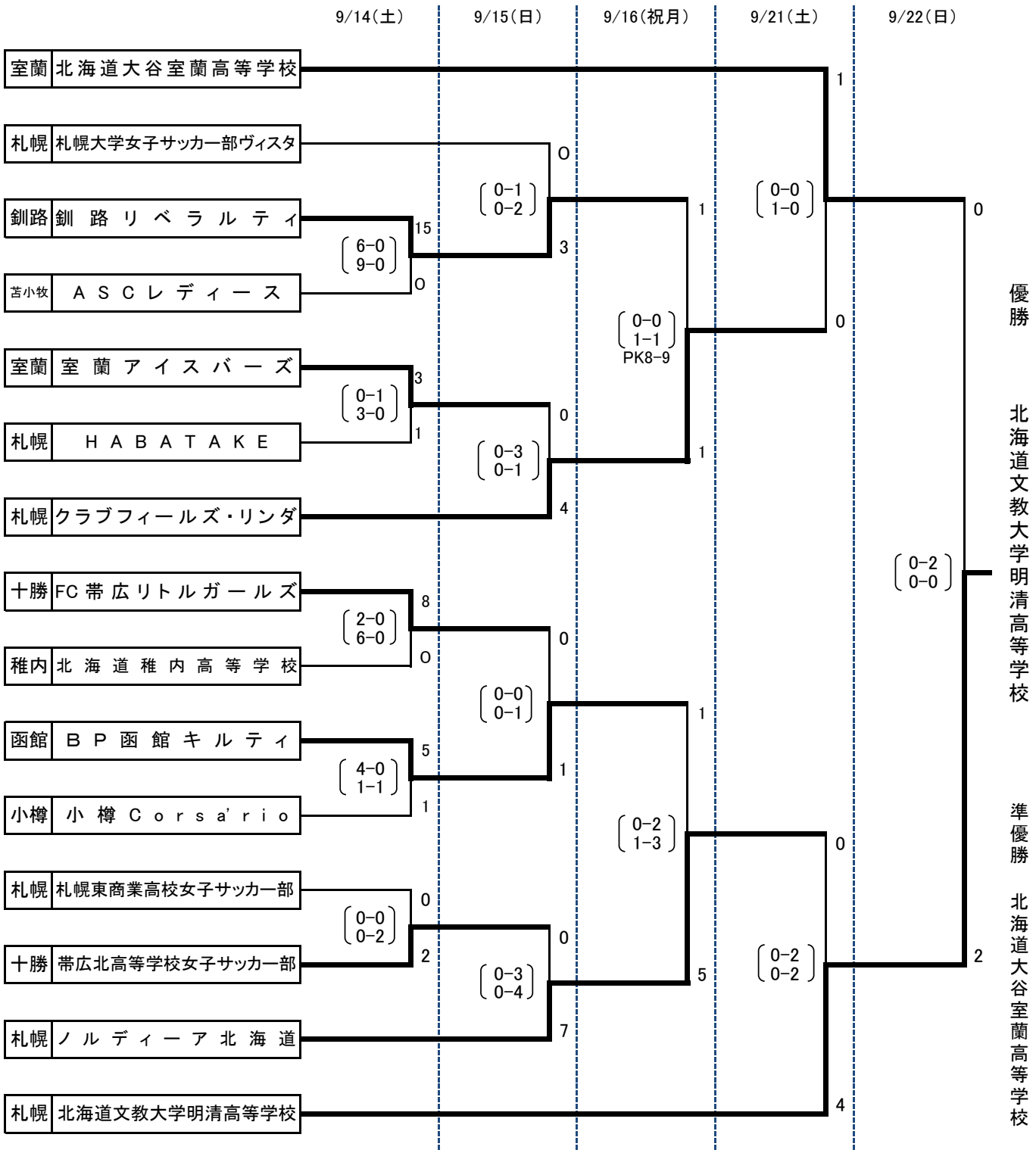
主管　：　苫小牧地区サッカー協会・札幌地区サッカー協会
期日　：　平成25年9月14日（土）～16日（月祝）、9月21日（土）・22日（日）
会場　：　苫小牧市緑ヶ丘サッカー場（苫小牧市清水町3丁目3-26）
　　札幌サッカーアミューズメントパーク（札幌市東雁来12条3丁目1-1）